amina®
TECHNOLOGIES Ltd

EVOLUTION SERIES AIW750i

Αόρατο ηχείο
υψηλής απόδοσης
Φυλλάδιο προϊόντος

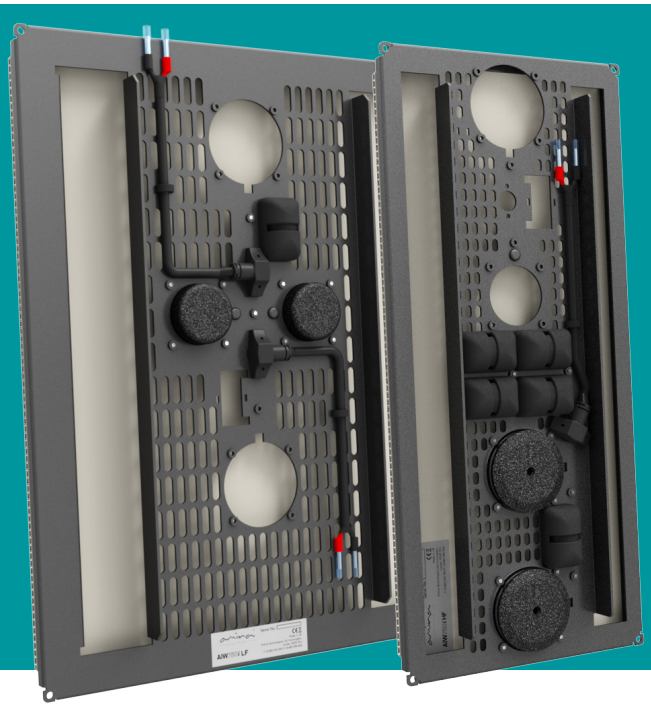

- **Πλήρως αόρατο ηχείο υψηλής απόδοσης**
- **Εύκολη εγκατάσταση σε γυψοσανίδα, τοίχους & οροφές**
- **Απλώς καλύψτε το με λεπτό στρώμα στόκου ή φινίρισμα ξύλου**
- **Κατάλληλο για εγκαταστάσεις ήχου υψηλής ισχύος**
- **Ενσωματώνει νέες τεχνολογίες, για ομαλή απόκριση συχνοτήτων και υψηλή καθαρότητα**

Το ηχείο AIW750i Evolution Series αναβαθμίζει κατακόρυφα τις ηχητικές επιδόσεις των αόρατων ηχείων της Amina. Εύκολο στην εγκατάσταση, καλύπτεται με στρώμα στόκου 2 χιλιοστών ή με άλλα υλικά, όπως ξύλο και δέρμα. Σε εφαρμογές όπου απαιτείται η υψηλότερη δυνατή ποιότητα ήχου σε επίπεδο καθαρότητας, έκτασης χαμηλών και διασποράς στο χώρο, το AIW750i ξεπερνά τις επιδόσεις κάθε άλλου αόρατου ηχείου της Amina.

- Η τεχνολογία **OptiDamping** εξασφαλίζει **εκτεταμένο εύρος χαμηλών συχνοτήτων και βελτιωμένη ακρίβεια στις μεσαίες**, μέσω της επιλεκτικής ρύθμισης των δονήσεων που παράγονται από το πάνελ του ηχείου.

- Η τεχνολογία **OptiDrive** διαμοιράζει το ηχητικό σήμα στους διεγέρτες του πάνελ με τρόπο που εξασφαλίζει ε**κπληκτική καθαρότητα στις υψηλές συχνότητες, προς όλους τους άξονες εκπομπής του ήχου**.

- Η τεχνολογία **OptiModal επιστρατεύει δυο ξεχωριστά ακουστικά πάνελ, κάθε ένα από τα οποία λειτουργεί σε διαφορετικό εύρος συχνοτήτων, μέσω ενός ενσωματωμένου κυκλώματος διαχωρισμού. Η διάταξη αυτή επιτρέπει την επίτευξη μεγαλύτερου δυναμικού εύρους, υψηλότερης καθαρότητα και ηχητικής εστίασης σε σύγκριση με άλλα μοντέλα της κατηγορίας του**. Το λεπτότερο πάνελ αναλαμβάνει τις υψηλές συχνότητες, ενώ το δεύτερο αποδίδει στο βέλτιστο βαθμό τις μεσαίες και χαμηλές.

Τεχνικές προδιαγραφές	AIW750i
Ονομαστική αντίσταση	4 Ohm (με συνδεδεμένο APU750i)
Απόδοση ισχύος (συνεχής / μέγιστη)	100W/ 200W
Ευαισθησία (2χιλ. στόκου /	87dB 1m/ 2.83Vrms (με συνδεδεμένο APU750i)
τσιμέντου) Απόκριση συχνοτήτων	50Hz - 20kHz (-6dB) μέσα σε Backbox CV345 και CV200 (με συνδεδεμένο APU750i)
Ηλεκτρολογική σύνδεση	Μπλε τερματικά υποδοχών σύσφιξης (14-16 AWG) AIW750i HF x1 / AIW750i LF x2 (In to out)
Διαστάσεις (πάνελ υψηλών)	450x345x χλστ.
Διαστάσεις (πάνελ μεσοχαμηλών)	450x200x40 χλστ.
Βάρος	1,4 κιλά (πάνελ υψηλών) / 1,5 κιλά (πάνελ χαμηλών)
Απαιτήσεις στήριξης	Amina BackboxCV345 / BackboxSW345 / CV200 (Διατίθενται επίσης ξύλινα αυτοκόλλητα και κουμπωτά block)
Κωδικός μονάδας προστασίας	APU750i
Περιορισμένη εγγύηση για οικιακές εφαρμογές	10 έτη

Απαιτούμενη Καλωδίωση

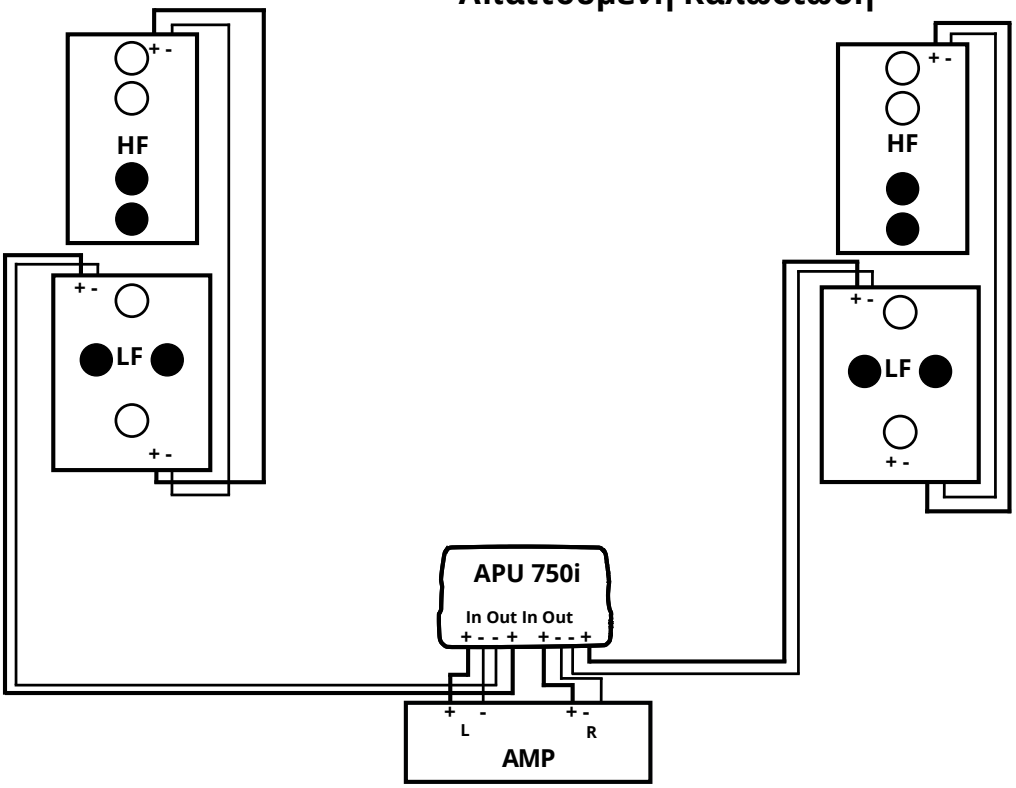

Διπλής πολυκότητας μεταξύ των δυο πάνελ (ένα κανάλι ήχου)

Διπλής πολυκότητας μεταξύ APU750i και πάνελ χαμηλών (ένα κανάλι)

Διπλής πολυκότητας μεταξύ ενισχυτή και APU750i (ένα κανάλι ήχου)

International
Amina Technologies Ltd
Cirrus House, Glebe Road,
Huntingdon Cambridgeshire, PE29 7DL, UK
T: +44 (0)1480 354390
E: inspired@amina.co.uk
W: www.amina.co.uk

amina® TECHNOLOGIES Ltd

EVOLUTION SERIES

Ελλάδα
Projecting & Sounding ART
Παράσχου 14, Ηλιούπολη
163 46, Αττική
Τηλ: 210.9949.071 / 072
Fax: 210.9949.073
E: info@projecting-art.com
W: www.projecting-art.com

V 1.1 April 2015 © Amina Technologies Ltd